Załącznik nr. 5
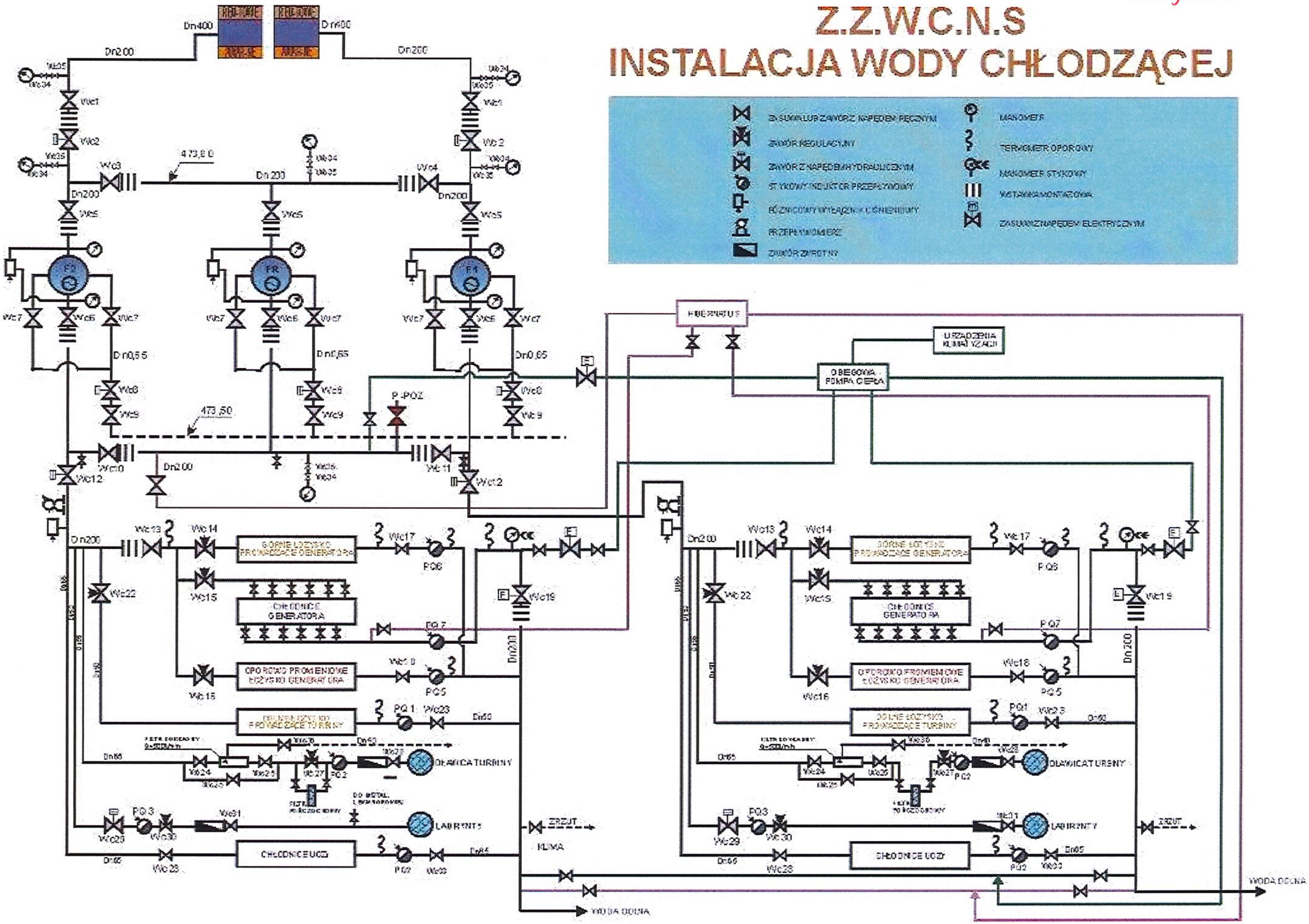
Z.Z.W.C.N.S
INSTALACJA WODY CHŁODZĄCEJ